VERDE PROFILO

PASSION FOR NATURE IN STYLE

MOSS WALL®

GREEN INNOVATION BY VERDE PROFILO

PRODUCT COLLECTION

COLLEZIONE PRODOTTI

MOSSwall® is the innovative system for indoor vertical gardens with no maintenance needed.
The system patented, conceived and distributed by Verde Profilo® since 2009 allows to make suggestive covering walls with different and totally natural coloring.
MOSSwall®, certified for fire resistance and acoustic absorption, is set up for direct wall fixing or through a system of uprights, that enables to create partitions or double-sided self supporting walls.
It's antistatic and antibacterial and it forms a hostile environment for insects' spread.

MOSSwall® è l'innovativo prodotto per realizzare giardini verticali indoor senza bisogno di alcuna manutenzione.
Il sistema brevettato, ideato e distribuito da Verde Profilo® dal 2009 consente di creare suggestivi rivestimenti con colorazioni differenti totalmente naturali.
MOSSwall®, certificato per la resistenza al fuoco e per l'assorbimento acustico, è predisposto per il fissaggio diretto a parete o attraverso un sistema di montanti, che consente di realizzare anche pareti a spinta o autoportanti bifacciali. È antistatico e antibatterico e costituisce un ambiente ostile alla proliferazione di insetti.

ICONS LEGEND / *LEGENDA*

α_w=0,35 (-)
(UNI EN ISO 354:2003; UNI EN ISO 11654:1998)

α_s=0,70 (-)
(UNI EN ISO 354:2003)

B-s2, d0
(UNI EN 13501-1: 2009)

CLASS A
(ASTM E 84:2015 USA certification)

(EN 13823:2010+A1:20014; EN ISO 11925-2:2010; EN ISO 13501-1:2007+A1:2009)

TEC1990706284
(UNI EN ISO 6579:2008; ISO 4833:2003; NF V08-053:2002; ISO 21528-2:2004; UNI EN ISO 6888-1:2004;

To examine the test reports, please consult the data sheets of the single MOSSWall® products.
Per visionare i rapporti di prova consultare le schede dei singoli prodotti MOSSWall®

MW01

SYSTEM COMPONENTS

COMPONENTI DEL SISTEMA

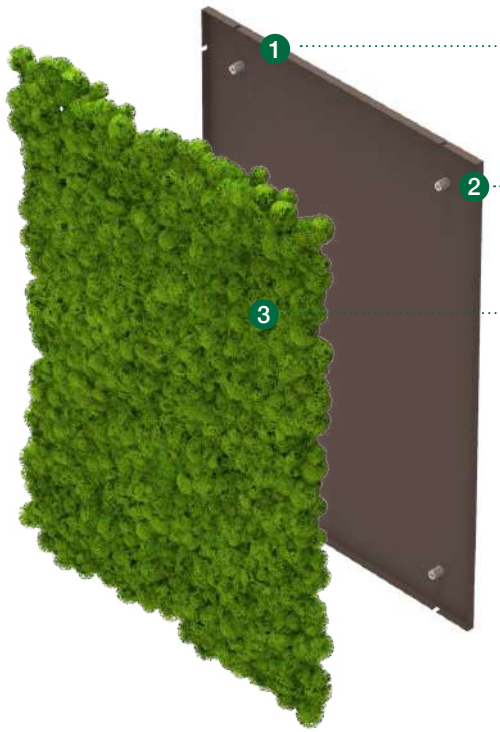

1 PREPAINTED STEEL SHEET PANEL
PANNELLO IN LAMIERA D'ACCIAIO PREVERNICIATO
Thickness: 0,6mm (0,02") | *Spessore: 0,6mm*
Covered with a PE protective film | *Rivestito con film protettivo in PE*

2 BUSHINGS (4x)
BOCCOLE (4x)

3 MOSS
MOSS

DIMENSIONS* | *DIMENSIONI**

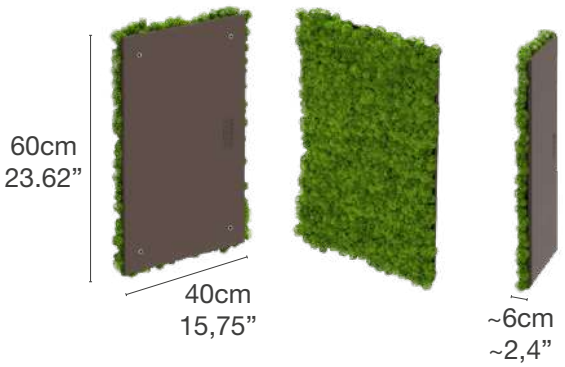

Weight: 2,4Kg
Peso: 2,4Kg

*The product can be equally installed both horizontally and vertically.
**Il prodotto può essere installato indifferentemente in orizzontale e/o in verticale.*

PACK | *IMBALLO*

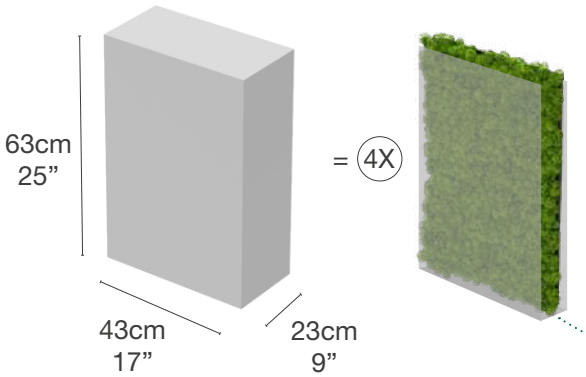

PACK | *SACCHETTO*

SCREWS | *VITI* x 4

Ø4 STANDARD ANCHOR BOLTS x 4
Ø4 TASSELLI STANDARD
Concrete | Natural stone with dense structure
Solid sand-lime brick | Solid brick made from lightweight concrete
Solid Brick
Calcestruzzo | Pietra naturale con struttura densa | Mattone in arenaria
Blocco pieno in calcestruzzo alleggerito | Mattone pieno

Weight: 11Kg
Peso: 11Kg

Every panel is individually wrapped and protected by a cardboard double-sheet.
Ogni pannello è confezionato singolarmente e protetto da un doppio foglio di cartone ondulato

MW02

SYSTEM COMPONENTS

COMPONENTI DEL SISTEMA

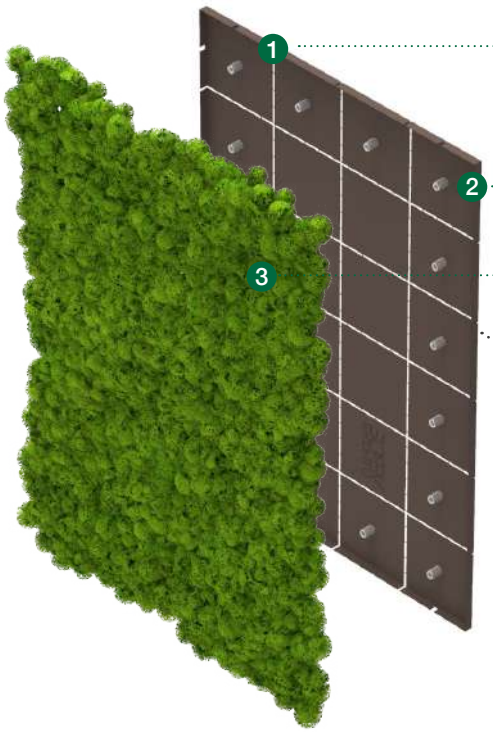

1. PREPAINTED STEEL SHEET PANEL
   PANNELLO IN LAMIERA D'ACCIAIO PREVERNICIATO
   Thickness: 0,6mm (0,02") | *Spessore: 0,6mm*
   Covered with a PE protective film | *Rivestito con film protettivo in*
2. BUSHINGS (16x)
   BOCCOLE (16x)
3. MOSS
   MOSS

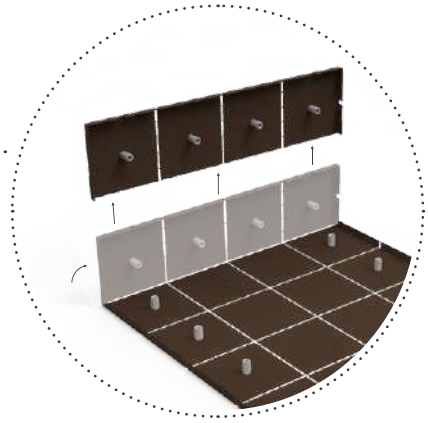

The panel can be easily bent along the hatching to detach the right part required for finishings and non-standard dimension areas.
Piegando il pannello lungo i tratteggi è possibile facilmente staccare la porzione desiderata per finiture e zone a dimensione fuori standard.

DIMENSIONS* | *DIMENSIONI**

Weight: 2,4Kg
Peso: 2,4Kg

*The product can be equally installed both horizontally and vertically.
**Il prodotto può essere installato indifferentemente in orizzontale e/o in verticale.*

PACK | *IMBALLO*

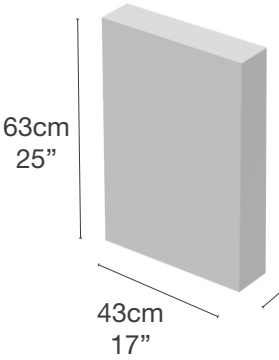

= (1X)

+ (1X)

PACK | *SACCHETTO*

SCREWS | *VITI* x 4

Ø4 STANDARD ANCHOR BOLTS x 4
Ø4 TASSELLI STANDARD
Concrete | Natural stone with dense structure
Solid sand-lime brick | Solid brick made from lightweight concrete
Solid Brick
Calcestruzzo | Pietra naturale con struttura densa | Mattone in arenaria
Blocco pieno in calcestruzzo alleggerito | Mattone pieno

Weight: 2,5Kg
Peso: 2,5Kg

Every panel is individually wrapped and protected by a cardboard double-sheet.
Ogni pannello è confezionato singolarmente e protetto da un doppio foglio di cartone ondulato

MW05 - MOSSwall® FLEXI

SYSTEM COMPONENTS

COMPONENTI DEL SISTEMA

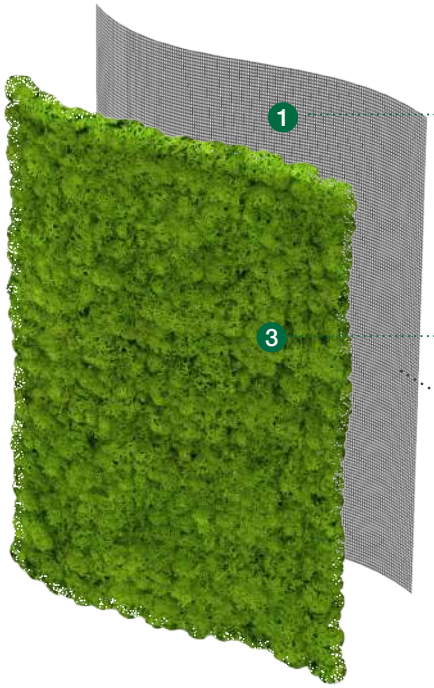

1 FLEXIBLE PVC NET
RETE FLESSIBILE IN PVC
Thickness: 0,6mm (0,012") | *Spessore: 0,6mm*

3 MOSS
MOSS

MOSSwall® Flexi can be easily cut and fixed to any wall or shape, with different procedures:
- Screws: recommended for masonry walls or similar;
- Fast setting silicone: recommended for walls in bricks, masonry or similar;
- Fast setting glue in paste;
- Nails and staples: recommended for wooden walls

MOSSwall® Flexi può essere facilmente tagliato e fissato a qualsiasi parete, secondo diverse modalità:
- *Viti: consigliate per pareti in muratura o simili;*
- *Silicone a presa rapida: consigliato per pareti in metallo, muratura o simili;*
- *Colla in pasta a presa rapida;*
- *Chiodi e graffette: consigliati per pareti in legno.*

DIMENSIONS* | *DIMENSIONI**

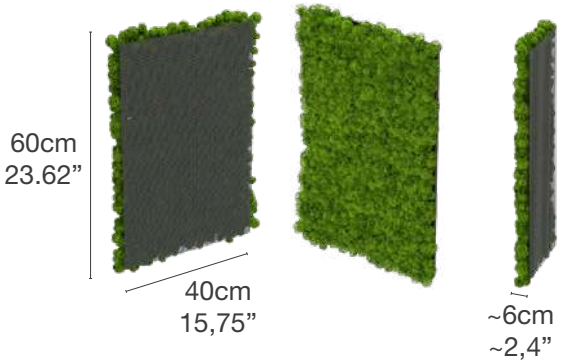

Weight: 1,2Kg
Peso: 1,2Kg

*The product can be equally installed both horizontally and vertically.
**Il prodotto può essere installato indifferentemente in orizzontale e/o in verticale.*

PACK | *IMBALLO*

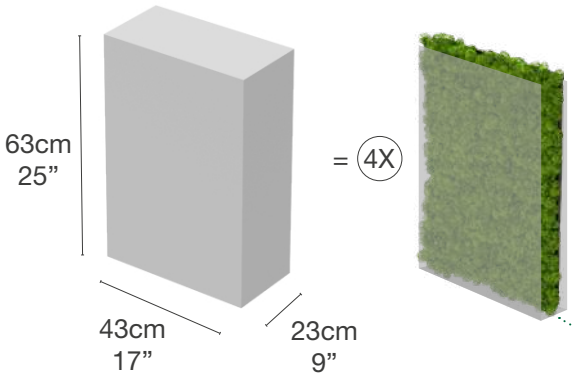

Weight: 6,5Kg
Peso: 6,5Kg

Every panel is individually wrapped and protected by a cardboard double-sheet.
Ogni pannello è confezionato singolarmente e protetto da un doppio foglio di cartone ondulato

MW07 - MOSSwall® ACOUSTIC

SYSTEM COMPONENTS

COMPONENTI DEL SISTEMA

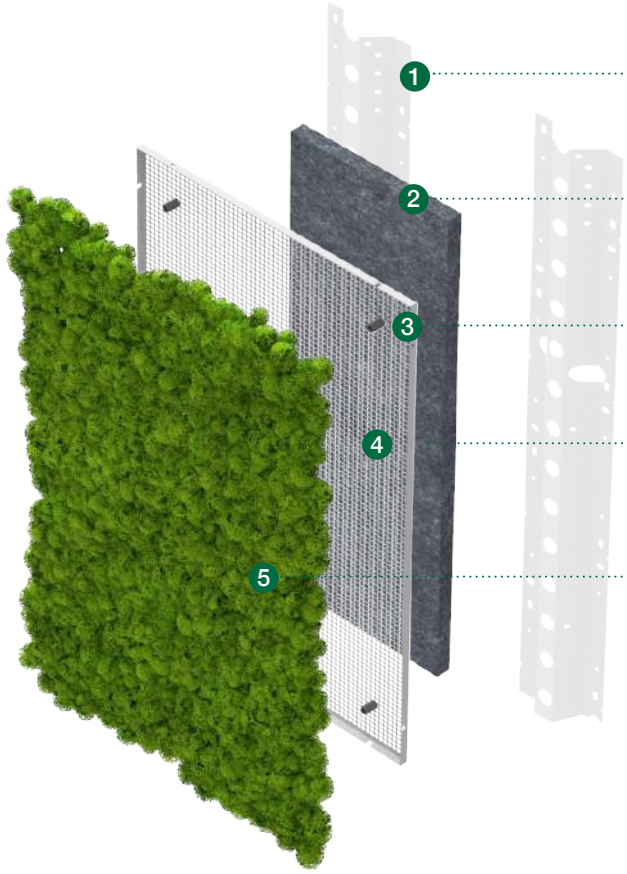

1. MOSSWALL® SUBSTRUCTURE*
   *SOTTOSTRUTTURA MOSSWALL®**
   See details at page 14
   Vedi i dettagli a pagina 14
2. POLYESTER ACOUSTIC FIBER (cod: MW-PL)
   FIBRA FONOASSORBENTE IN POLIESTERE (cod: MW-PL)
   Density: 40Kg/m² | Thickness: 20mm (0,8")
   Densità: 40Kg/m² | Spessore: 20mm
3. BUSHINGS (4x)
   BOCCOLE (4x)
4. GALVANIZED PERFORATED STEEL SHEET PANEL
   PANNELLO FORATO IN LAMIERA D'ACCIAIO ZINCATO
   Thickness: 0,6mm (0,02") | *Spessore: 0,6mm*
5. MOSS
   MOSS

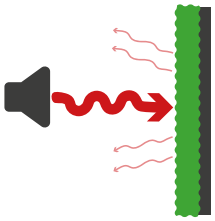

CERTIFICATED SOUND ABSORPTION COEFFICIENT α_s=0,70
COEFFICIENTE CERTIFICATO α_s DI ASSORBIMENTO ACUSTICO = 0,70

DIMENSIONS* | *DIMENSIONI**

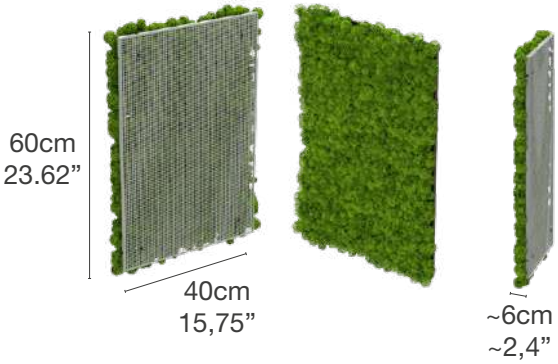

Weight: 2,4Kg
Peso: 2,4Kg

*The product can be equallyinstalled both horizontally and vertically.
**Il prodotto può essere installato indifferentemente in orizzontale e/o in verticale.*

120x60cm ROLLED PANEL
PANNELLO 120X60cm ARROTOLATO

Weight: 0,6Kg
Peso: 0,6Kg

PACK | *IMBALLO*

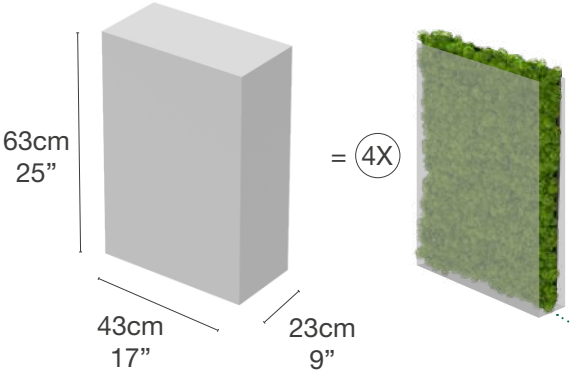

PACK | *SACCHETTO*

SCREWS | *VITI* x 4

Ø4 STANDARD ANCHOR BOLTS x 4
Ø4 TASSELLI STANDARD
Concrete | Natural stone with dense structure
Solid sand-lime brick | Solid brick made from lightweight concrete
Solid Brick
Calcestruzzo | Pietra naturale con struttura densa | Mattone in arenaria
Blocco pieno in calcestruzzo alleggerito | Mattone pieno

Weight: 11Kg
Peso: 11Kg

Every panel is individually wrapped and protected by a cardboard double-sheet.
Ogni pannello è confezionato singolarmente e protetto da un doppio foglio di cartone ondulato

NEMUS | BOISERIE

SYSTEM COMPONENTS

COMPONENTI DEL SISTEMA

ON REQUEST
SU RICHIESTA

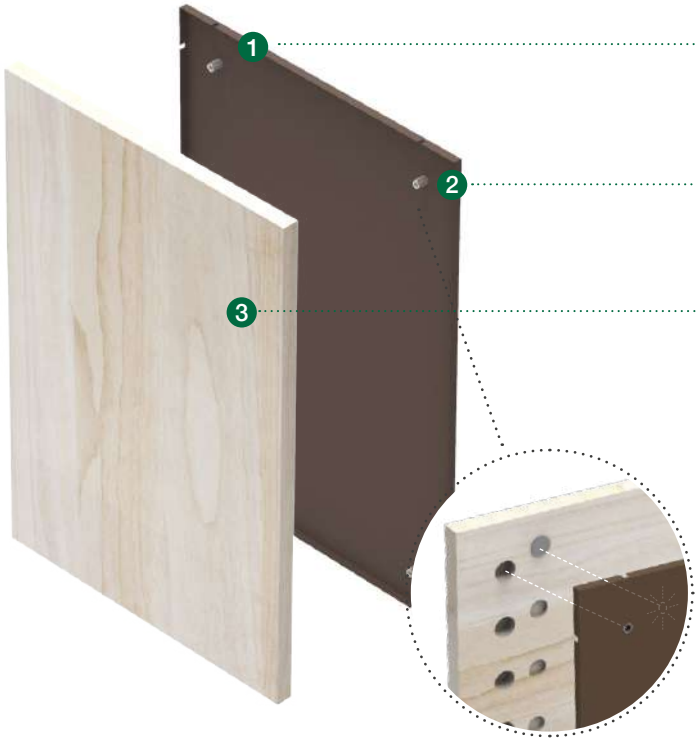

MAGNETIC JOINT
ACCOPPIAMENTO A CALAMITA

1 PREPAINTED STEEL SHEET PANEL
PANNELLO IN LAMIERA D'ACCIAIO PREVERNICIATO
Thickness: 0,6mm (0,02") | *Spessore: 0,6mm*
Covered with a PE protective film | *Rivestito con film protettivo in PE*

2 BUSHINGS (4x)
BOCCOLE (4x)

3 20mm (0,8") PAULOWNIA WOOD PANEL
PANNELLO IN LEGNO DI PAULONIA DA 20mm

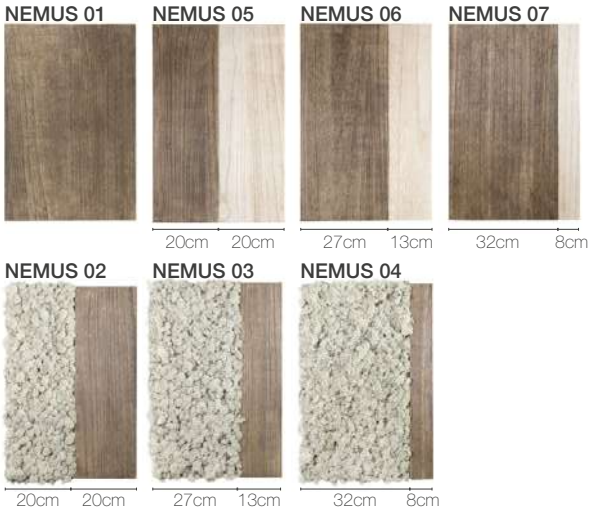

DIMENSIONS* | *DIMENSIONI**

Weight: 2,4Kg
Peso: 2,4Kg

*The product can be equally installed both horizontally and vertically.
**Il prodotto può essere installato indifferentemente in orizzontale e/o in verticale.*

PACK | *IMBALLO*

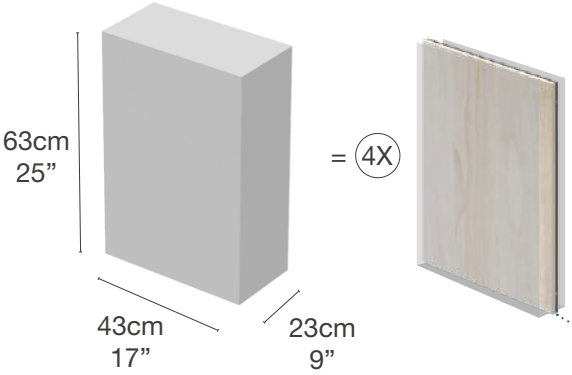

PACK | *SACCHETTO*
SCREWS | *VITI* x 4
Ø4 STANDARD ANCHOR BOLTS x 4
Ø4 TASSELLI STANDARD
Concrete | Natural stone with dense structure
Solid sand-lime brick | Solid brick made from lightweight concrete
Solid Brick
Calcestruzzo | Pietra naturale con struttura densa | Mattone in arenaria
Blocco pieno in calcestruzzo alleggerito | Mattone pieno

Weight: 11Kg
Peso: 11Kg

Every panel is individually wrapped and protected by a cardboard double-sheet.
Ogni pannello è confezionato singolarmente e protetto da un doppio foglio di cartone ondulato

Every NEMUS article is packed and shipped in boxes of 4 pieces each all 4 made in identical finishes.
Ogni articolo NEMUS è imballato e spedito in scatole da 4 pannelli di identica finitura.

NEMUS | STRIPS

SYSTEM COMPONENTS

COMPONENTI DEL SISTEMA

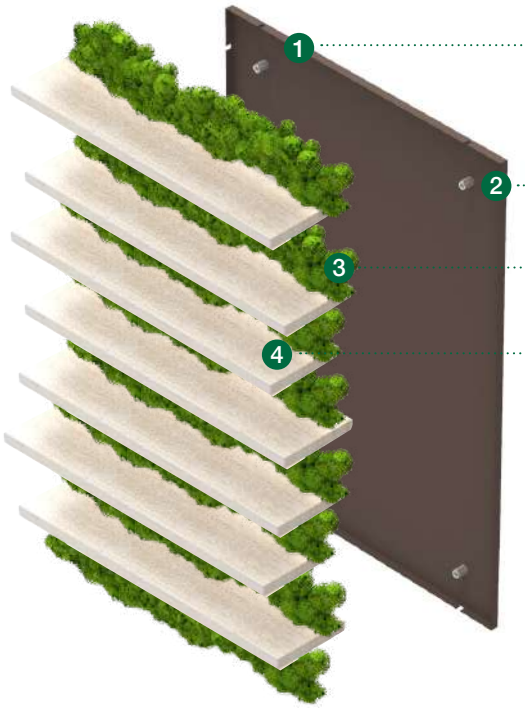

1. PREPAINTED STEEL SHEET PANEL
   PANNELLO IN LAMIERA D'ACCIAIO PREVERNICIATO
   Thickness: 0,6mm (0,02") | *Spessore: 0,6mm*
   Covered with a PE protective film | *Rivestito con film protettivo in PE*
2. BUSHINGS (4x)
   BOCCOLE (4x)
3. MOSS
   MOSS
4. PAULOWNIA WOOD STRIPS
   LISTELLI IN LEGNO DI PAULONIA

NEMUS 08 **NEMUS 09**

Designed for a perfect juxtaposition
Progettati per un affiancamento ottimale

DIMENSIONS* | *DIMENSIONI**

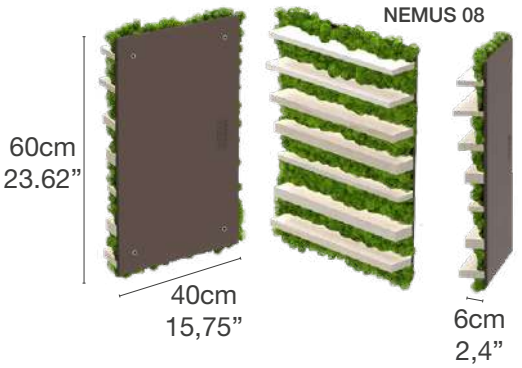

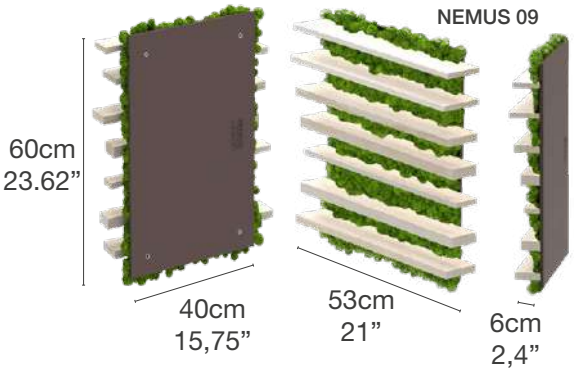

Weight: 2,4Kg
Peso: 2,4Kg

*The products can be equally installed both horizontally and vertically.
**I prodotti possono essere installati indifferentemente in orizzontale e/o in verticale.*

PACK | *IMBALLO*

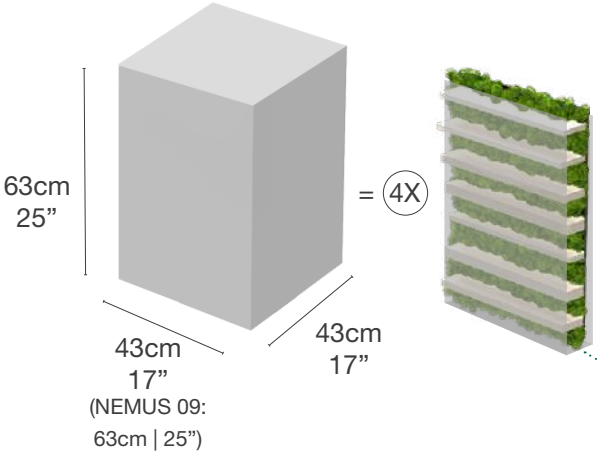

PACK | *SACCHETTO*

SCREWS | *VITI* x 4

Ø4 STANDARD ANCHOR BOLTS x 4
Ø4 TASSELLI STANDARD

Concrete | Natural stone with dense structure
Solid sand-lime brick | Solid brick made from lightweight concrete
Solid Brick
Calcestruzzo | Pietra naturale con struttura densa | Mattone in arenaria
Blocco pieno in calcestruzzo alleggerito | Mattone pieno

Weight: 11Kg
Peso: 11Kg

Every panel is individually wrapped and protected by a cardboard double-sheet.
Ogni pannello è confezionato singolarmente e protetto da un doppio foglio di cartone ondulato

Every NEMUS article is packed and shipped in boxes of 4 pieces each, all 4 made in identical finishes.
Ogni articolo NEMUS è imballato e spedito in scatole da 4 pannelli di identica finitura.

NEMUS | APPLIQUE 60

SYSTEM COMPONENTS

COMPONENTI DEL SISTEMA

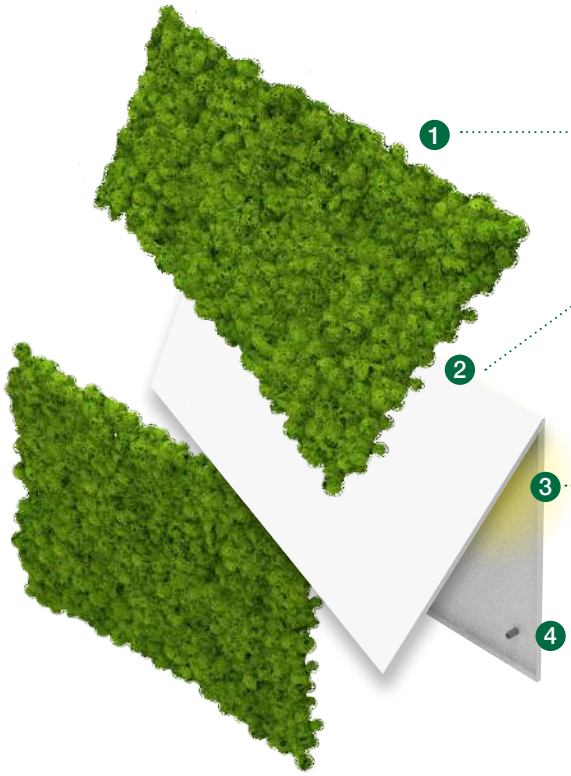

1. MOSS
   MOSS
2. WHITE GALVANIZED STEEL SHEET PANEL
   PANNELLO BIANCO IN LAMIERA D'ACCIAIO ZINCATO
   Thickness: 0,6mm (0,02") | *Spessore: 0,6mm*

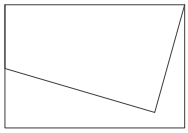

3. LED STRIP
   STRISCIA LED
   24V DC | IP-40 | 3000K | 19.9W/mt
4. BUSHINGS (4x)
   BOCCOLE (4x)

DIMENSIONS* | *DIMENSIONI**

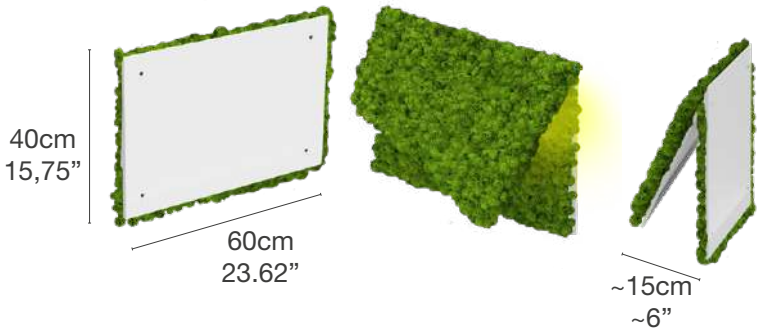

Weight: 4,8Kg
Peso: 4,8Kg

The product can be equally installed both straight and upside down.
**Il prodotto può essere installato indifferentemente dritto o capovolto.*

PACK | *IMBALLO*

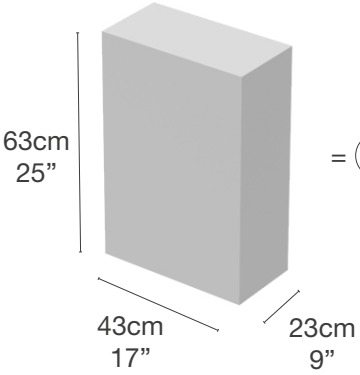

= 1X

+ 1X

PACK | *SACCHETTO*

SCREWS | *VITI* x 4

Ø4 STANDARD ANCHOR BOLTS x 4
Ø4 TASSELLI STANDARD

Concrete | Natural stone with dense structure
Solid sand-lime brick | Solid brick made from lightweight concrete
Solid Brick
Calcestruzzo | Pietra naturale con struttura densa | Mattone in arenaria
Blocco pieno in calcestruzzo alleggerito | Mattone pieno

Weight: 5Kg
Peso: 5Kg

NEMUS | APPLIQUE 120

SYSTEM COMPONENTS

COMPONENTI DEL SISTEMA

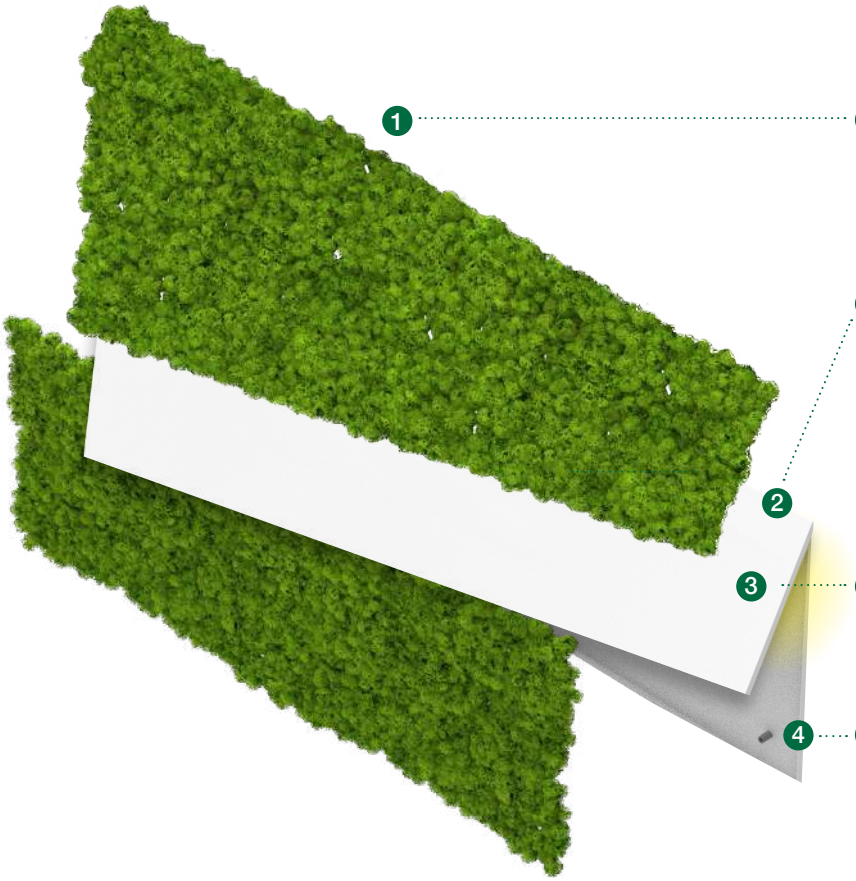

1 MOSS
MOSS

2 WHITE GALVANIZED STEEL SHEET PANEL
PANNELLO BIANCO IN LAMIERA D'ACCIAIO ZINCATO
Thickness: 0,6mm (0,02") | *Spessore: 0,6mm*

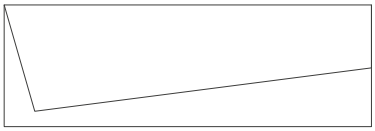

3 LED STRIP
STRISCIA LED
24V DC | IP-40 | 3000K | 19.9W/mt

4 BUSHINGS (4x)
BOCCOLE (4x)

DIMENSIONS* | *DIMENSIONI**

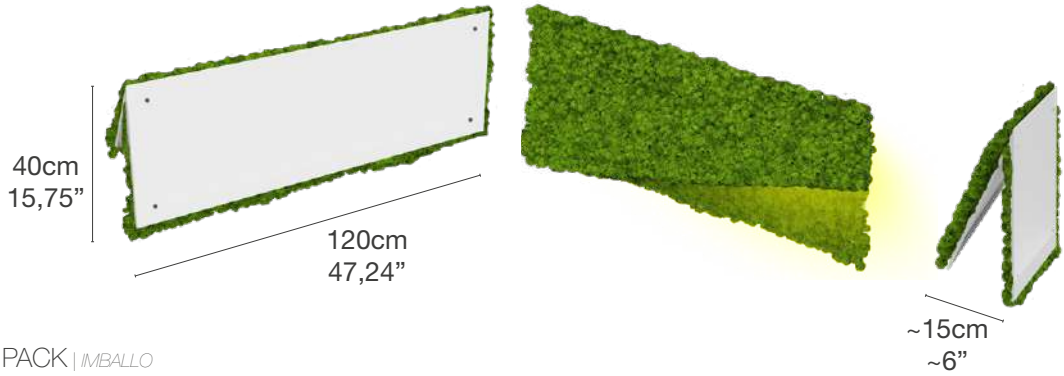

Weight: 9,8Kg
Peso: 9,8Kg

The product can be equally installed both straight and upside down.
**Il prodotto può essere installato indifferentemente dritto o capovolto.*

PACK | *IMBALLO*

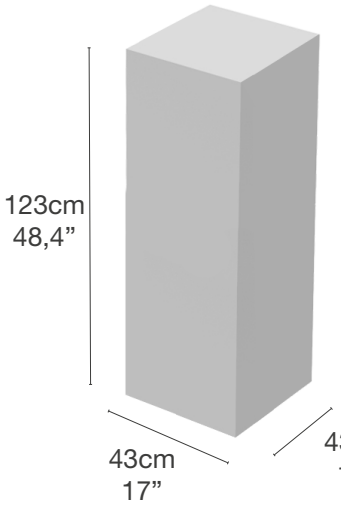

= 1X

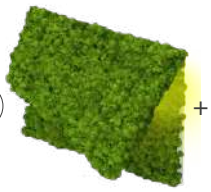

+ 1X

PACK | *SACCHETTO*

SCREWS | *VITI* x 4

Ø4 STANDARD ANCHOR BOLTS x 4
Ø4 TASSELLI STANDARD

Concrete | Natural stone with dense structure
Solid sand-lime brick | Solid brick made from lightweight concrete
Solid Brick
Calcestruzzo | Pietra naturale con struttura densa | Mattone in arenaria
Blocco pieno in calcestruzzo alleggerito | Mattone pieno

Weight: 10Kg
Peso: 10Kg

NEMUS | PENSILE 60

SYSTEM COMPONENTS

COMPONENTI DEL SISTEMA

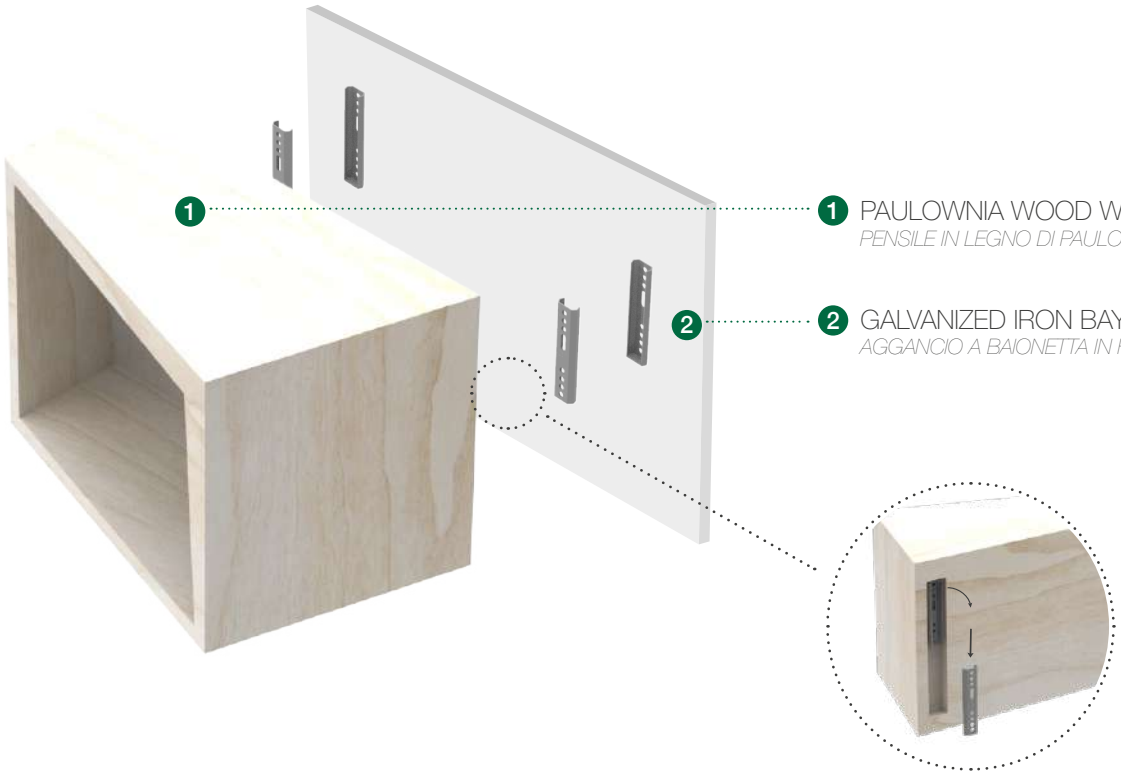

1 PAULOWNIA WOOD WALL UNIT
PENSILE IN LEGNO DI PAULONIA

2 GALVANIZED IRON BAYONET JUNCTION
AGGANCIO A BAIONETTA IN FERRO ZINCATO

Direct wall bayonet junction through a double milling on the back of the wood unit.
Aggancio a baionetta direttamente a muro tramite doppia fresatura sul retro del pensile.

DIMENSIONS | *DIMENSIONI*

Weight: 7Kg
Peso: 7Kg

PACK | *IMBALLO*

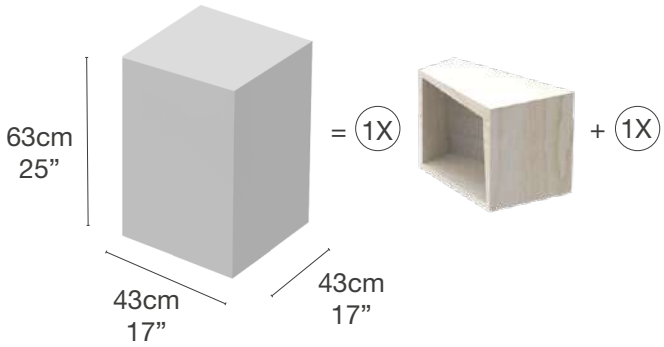

PACK | *SACCHETTO*

SCREWS | *VITI* x 4

Ø4 STANDARD ANCHOR BOLTS x 4
Ø4 TASSELLI STANDARD

Concrete | Natural stone with dense structure
Solid sand-lime brick | Solid brick made from lightweight concrete
Solid Brick
Calcestruzzo | Pietra naturale con struttura densa | Mattone in arenaria
Blocco pieno in calcestruzzo alleggerito | Mattone pieno

Weight: 7,5Kg
Peso: 7,5Kg

NEMUS | PENSILE 120

SYSTEM COMPONENTS

COMPONENTI DEL SISTEMA

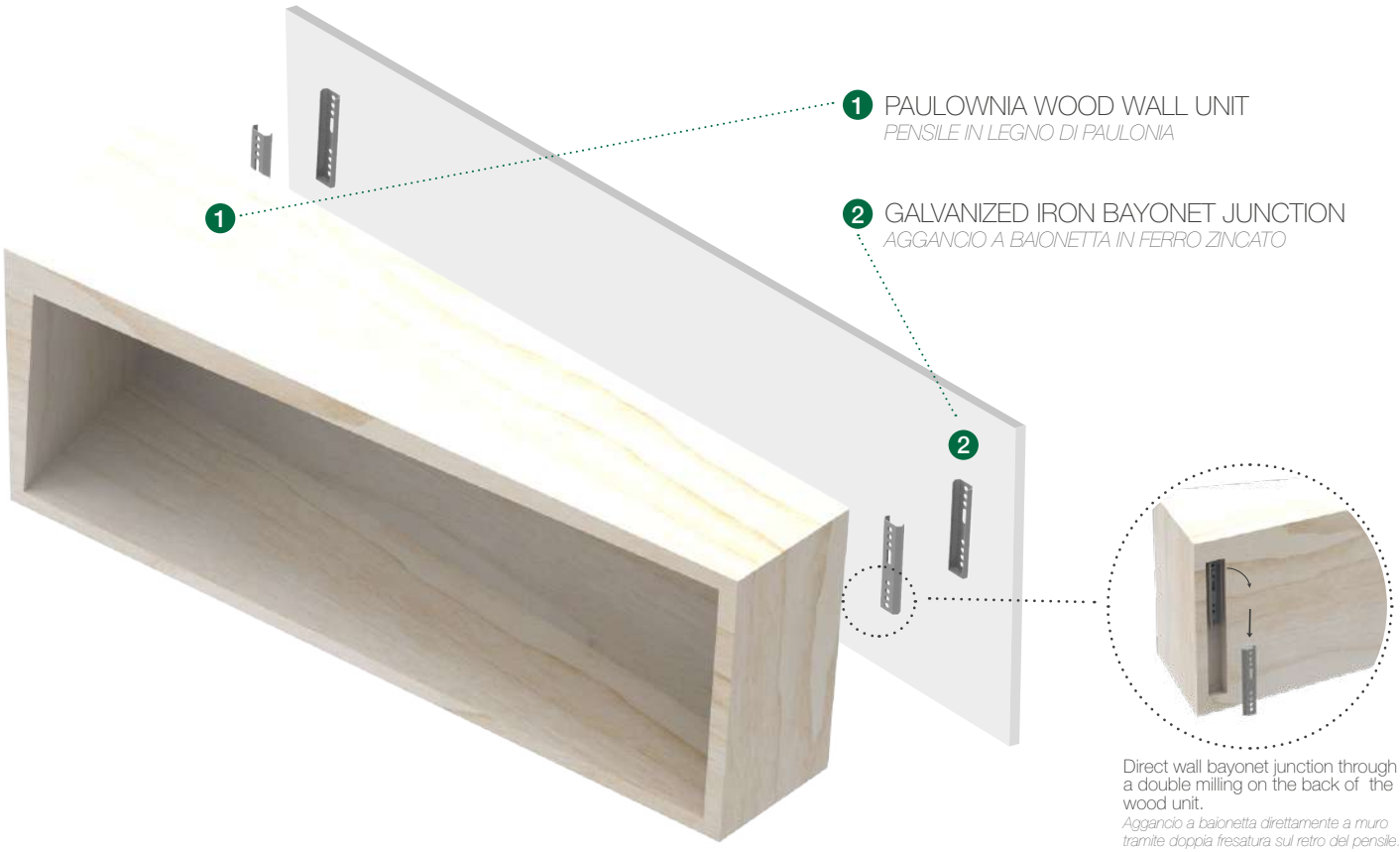

DIMENSIONS | *DIMENSIONI*

Weight: 9,8Kg
Peso: 9,8Kg

PACK | *IMBALLO*

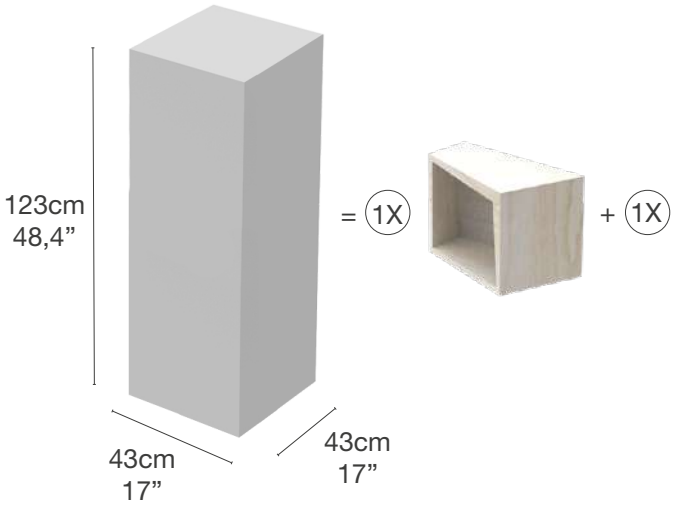

PACK | *SACCHETTO*

SCREWS | *VITI* x 4

Ø4 STANDARD ANCHOR BOLTS x 4
Ø4 TASSELLI STANDARD

Concrete | Natural stone with dense structure
Solid sand-lime brick | Solid brick made from lightweight concrete
Solid Brick
Calcestruzzo | Pietra naturale con struttura densa | Mattone in arenaria
Blocco pieno in calcestruzzo alleggerito | Mattone pieno

Weight: 10Kg
Peso: 10Kg

ROUND 40/30/25/20

SYSTEM COMPONENTS

COMPONENTI DEL SISTEMA

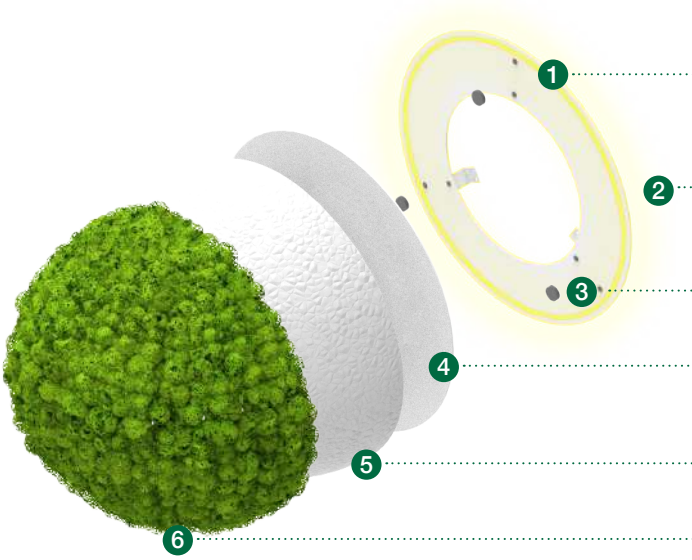

1. WHITE GALVANIZED STEEL SHEET PANEL
   PANNELLO BIANCO IN LAMIERA D'ACCIAIO ZINCATO
   Thickness: 0,8mm (0,03") | *Spessore: 0,8mm*
2. LED STRIP (only for ROUND 40) — OPTIONAL *OPZIONALE*
   STRISCIA LED (solo per ROUND 40)
   700 mA | IP-20 | 3000K | 27.7W/mt
3. MAGNETS
   CALAMITE
4. WHITE GALVANIZED STEEL SHEET PANEL
   PANNELLO BIANCO IN LAMIERA D'ACCIAIO ZINCATO
   Thickness: 0,8mm (0,03") | *Spessore: 0,8mm*
5. POLYSTYRENE SEMISPHERE
   SEMISFERA IN POLISTIROLO
6. MOSS
   MOSS

DIMENSIONS | *DIMENSIONI*

PACK | *IMBALLO*

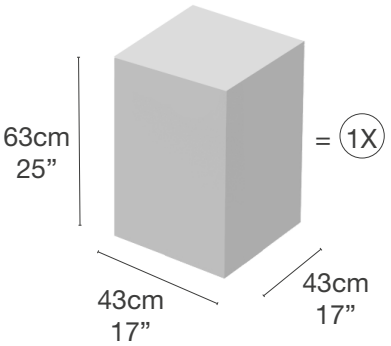

= 1X

Ø40cm
Ø15,75"

Weight: 4Kg
Peso: 4Kg

1X Ø30cm Ø11,8"

+

1X Ø25cm Ø9,84"

+

1X Ø20cm Ø7,87"

+ 1X

Weight: 7Kg
Peso: 7Kg

PACK | *SACCHETTO*

SELF-DRILLING SCREWS
VITI AUTOPERFORANTI
x 8

Ø6 STANDARD ANCHOR BOLTS
Ø6 TASSELLI STANDARD
Concrete | Natural stone with dense structure
Solid sand-lime brick
Solid brick made from lightweight concrete
Solid Brick
Calcestruzzo | Pietra naturale con struttura densa
Mattone in arenaria
Blocco pieno in calcestruzzo alleggerito
Mattone pieno
x 8

WALL | *A MURO*

MOSSwall® can be installed directly to the wall using the standard* anchor bolts provided with the panels.
* Concrete | Natural stone with dense structure | Solid sand-lime brick | Solid brick made from lightweight concrete | Solid Brick.
MOSSwall® può essere installato direttamente a muro utilizzando i tasselli standard forniti con i panneli.*
** Calcestruzzo | Pietra naturale con struttura densa | Mattone in arenaria | Blocco pieno in calcestruzzo alleggerito | Mattone pieno*

SUBSTRUCTURE | *SOTTOSTRUTTURA*

In some cases the wall mounting can request a substructure system made of galvanized steel beams where MOSSwall® panels can be easily mounted on.
Green walls are finished with both sides metal covers.
In alcuni casi l'installazione a muro può richiedere un sistema di sottostruttura composto da montanti in lamiera d'acciaio zincato.
Le pareti verdi sono completate con due carter laterali di finitura.

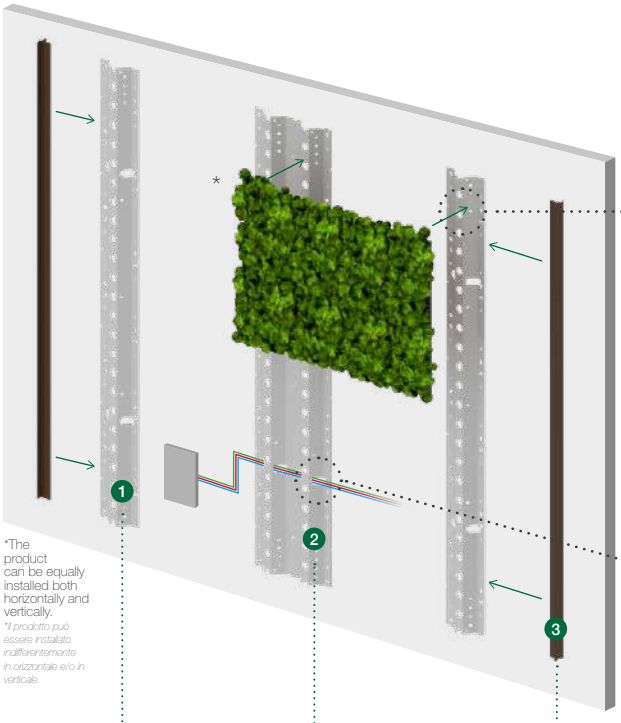

*The product can be equally installed both horizontally and vertically.
**Il prodotto può essere installato indifferentemente in orizzontale e/o in verticale.*

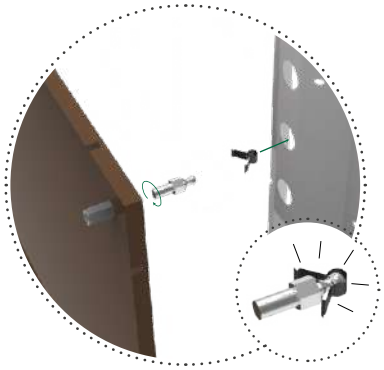

QUICK HOOKING SYSTEM
SISTEMA DI AGGANCIO RAPIDO

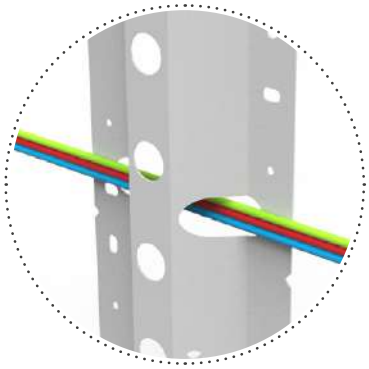

CABLE ROUTING FOR ELECTRIFIED WALLS
PASSAGGIO CAVI SU PARETE ELETTRIFICATA

1 SINGLE BEAMS
MONTANTI SINGOLI

cod: **MW-MNT120**
h:120 cm | 47,24"
weight | *peso*: 600 g
2 pcs BOX (1,2 Kg)
SCATOLA 2 pz (1,2 Kg)

cod: **MW-MNT160**
h:160 cm | 63"
weight | *peso*: 800 g
2 pcs BOX (1,6 Kg)
SCATOLA 2 pz (1,6 Kg)

2 DOUBLE BEAMS
MONTANTI DOPPI

cod: **MW-MNT DOPPIO 120**
h:120 cm | 47,24"
weight | *peso*: 1,2 Kg
2 pcs BOX (2,4 Kg)
SCATOLA 2 pz (2,4 Kg)

cod: **MW-MNT DOPPIO 160**
h:160 cm | 63"
weight | *peso*: 1,6 Kg
2 pcs BOX (3,2 Kg)
SCATOLA 2 pz (3,2 Kg)

3 COVERS
CARTER

cod: **MW-MNT CARTER 120**
h:120 cm | 47,24"
weight | *peso*: 280 g
2 pcs BOX (570 g)
SCATOLA 2 pz (570 g)

cod: **MW-MNT CARTER 160**
h:160 cm | 63"
weight | *peso*: 400 g
2 pcs BOX (800 g)
SCATOLA 2 pz (800 g)

Metal covers' FINISHINGS
FINITURE carter in metallo

M	B
MATT BROWN *MARRONE OPACO* RAL 8019	MATT WHITE *BIANCO OPACO* RAL 9010

PROVIDED ACCESSORIES | *ACCESSORI INCLUSI*

RIVETS | *RIVETS* x 4
SCREWS | *VITI* x 4
Ø6 STANDARD ANCHOR BOLTS x 4
Ø6 TASSELLI STANDARD

Quantities for single beam
Quantità per singolo montante

FASTENER-M x 4
FASTENER-F x 4

Quantities for single panel
Quantità per singolo pannello

ROOM DIVIDER | *PARETE A SPINTA*

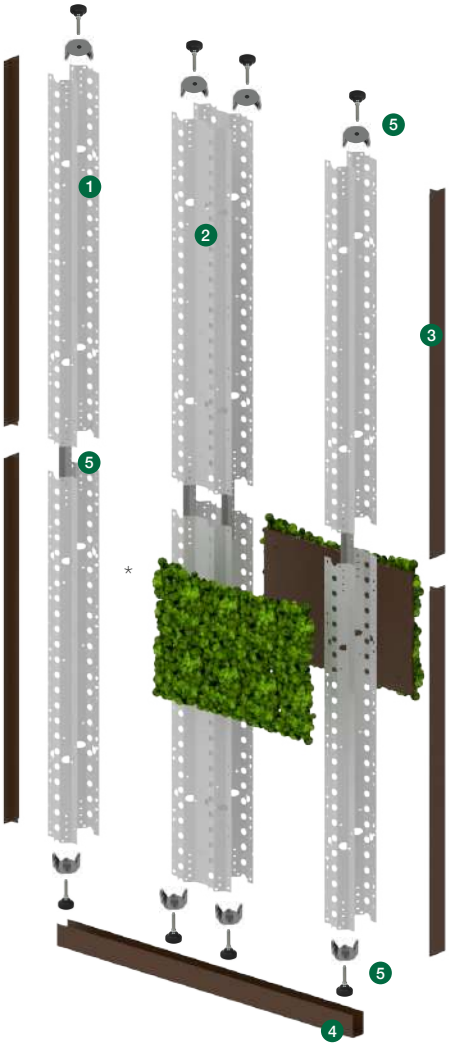

*The product can be equally installed both horizontally and vertically.
**Il prodotto può essere installato indifferentemente in orizzontale e/o in verticale.*

1. MW-MNT 120/160 SINGLE BEAMS | *MONTANTI SINGOLI*
2. MW-MNT DOPPIO 120/160 DOUBLE BEAMS | *MONTANTI DOPPI*

3. MW-C-C120/160 SIDE COVERS | *CARTER LATERALI*
   H: 120/160 cm | 47,24"/63" weight | *peso*: 300/400 g
   2 pcs BOX (600/800 g) | *SCATOLA 2 pz (600/800 g)*

4. MW-Z SKIRTING | *ZOCCOLINO*
   L: 120cm | 47,24" weight | *peso*: 1,2 Kg
   2 pcs BOX (1,4 Kg) | *SCATOLA 2 pz (1,4 Kg)*

5. MW-MNT-ACCESSORI

END ELEMENT
TERMINALE

JUNCTION ELEMENT
ELEMENTO DI GIUNZIONE

ADJUSTABLE FOOT
PIEDINO REGOLABILE

FREESTANDING WALL | *PARETE AUTOPORTANTE*

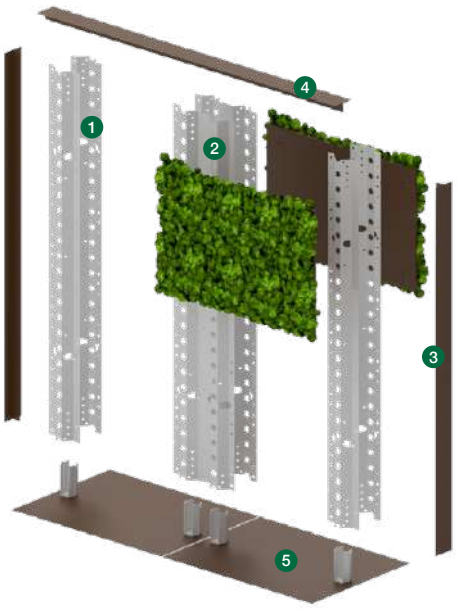

1. MW-MNT 120/160 SINGLE BEAMS | *MONTANTI SINGOLI*
2. MW-MNT DOPPIO 120/160 DOUBLE BEAMS | *MONTANTI DOPPI*

3. MW-C-C120/160 SIDE COVERS | *CARTER LATERALI*
   H: 120/160 cm | 47,24"/63" weight | *peso*: 300/400 g
   2 pcs BOX (600/800 g) | *SCATOLA 2 pz (600/800 g)*

4. MW-TOP-60/120 TOP COVERS | *CARTER SUPERIORI*
   L: 60/120 cm | 47,24"/63 weight | *peso*: 150/300 g
   2 pcs BOX (300/600 g) | *SCATOLA 2 pz (300/600 g)*

5. MW-B BASE | *BASAMENTO*
   L: 60 cm | 47,24" W: 45 cm | 17,7" weight | *peso*: 13 Kg

OCEAN

84 CASSIS

86 IRIS

85 LAVENDER

88 AUBERGINE

53 ERICA

67 MAUVE

FOREST

87 EUCALIPTUS

54 MINT

70 THYMUS

55 WASABI

64 PISTACHIO

66 GREEN PEPPER

DESERT

72 PAPRIKA

57 RED PEPPER

60 CURRY

51 SAFFRON

81 ANICE

63 PINK PEPPER

65 CINNAMON

NEUTRAL

B BLACK

N NATURAL

G GREY

FUSION

Mix of 3 different lichens | *Mix di 3 diversi licheni*

95 WASABI

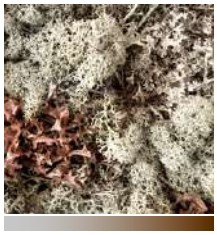
96 NATURAL

WOOD | *LEGNO*

N NATURALE

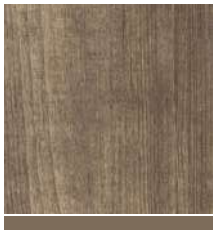
Z ZENZERO

MOSSwall® (MW-01 and MW-02), as increasingly key element to architecture, is available on the BIMobject Database.

MOSSwall® (MW-01 e MW-02), elemento sempre più importanti in architettura, è disponibile nel Database BIMobject.

PATENTED | *BREVETTATO*
Verde Profilo® has been the very first company ever to introduce green walls made with stabilized moss, creating a “vertical green wall” with no maintenance.
Verde Profilo è stata la prima in assoluto a introdurre sul mercato le pareti verdi realizzate in moss stabilizzato, creando “pareti verdi verticali” che non necessitano di manutenzione.

NATURAL | *NATURALE*
MOSSwall® is a stabilized lichen which can be used indoors only.
It keeps its freshness and softness by absorbing moisture existing in the environment.
Shades and color variations are natural characteristics of the product.
MOSSwall® è un lichene naturale stabilizzato che può essere utilizzato solo in ambienti interni.
Si mantiene fresco e morbido assorbendo l’umidità esistente nell’ambiente.
Sfumature e variazioni di colore sono caratteristiche del prodotto naturale.

GOOD AND HEALTHY | *BUONO E SALUTARE*
Implementing MOSSwall® in indoor habitats provides the beneficial properties of nature, decreasing stress due to air pollution.
Besides MOSSwall® performs well in reducing decibel levels of internal environments and is able to calm the atmosphere for a relaxing experience.
L’applicazione di MOSSwall® in ambienti interni garantisce le proprietà benefiche della natura, riducendo lo stress causato dall’inquinamento atmosferico.
Inoltre MOSSwall® è ottimo per ridurre il livello di decibel in spazi interni ed è in grado di tranquilizzare l’atmosfera per un’esperienza di maggior relax.

HANDMADE IN ITALY | *FATTO A MANO IN ITALIA*
MOSSwall® is an original handcrafted product, entirely made in Italy.
MOSSwall® è un prodotto originale realizzato artigianalmente in Italia.

GUARANTEED | *GARANTITO*
5 years guarantee since purchasing date.
Garanzia di 5 anni dalla data di acquisto.

STABILIZED | *STABILIZZATO*
MOSSwall® doesn’t grow, it doesn’t need to be cut.
MOSSwall® non cresce, non ha bisogno di essere tagliato.

ACOUSTIC | *FONOASSORBENTE*
MOSSwall® has a certificate sound absorption rate, according to:
UNI EN ISO 354:2003 - 11654:1998.
MOSSwall® ha proprietà certificate di assorbimento acustico, secondo la norma UNI EN ISO 354:2003 - 11654:1998.

ANTIBACTERIAL | *ANTIBATTERICO*
MOSSwall® does not originally present bacteria and it’s a very hostile environment for the insects’ reproduction. Test certificate nr. TEC 19907062
MOSSwall® è antibatterico all’origine ed è un ambiente ostile alla riproduzione di insetti.
Rapporto di prova nr. TEC 1990706284

FIRE RESISTANT | *RESISTENTE AL FUOCO*
MOSSwall® is certified for fire resistance by a main Italian certification institute.
Classification of reaction to fire according to:
UNI EN 13501-1: 2009 B-s2, d0 - USA certification ASTM E 84:2003, CLASSE A.
MOSSwall® è certificato al fuoco da primario istituto italiano di certificazioni.
Classificazione di reazione al fuoco secondo la norma:
UNI EN 13501-1:2009 B-s2, d0 - USA certificazione ASTM E 84:2003, CLASSE A.

ANTISTATIC | *ANTISTATICO*
The natural lichen avoids static electricity accumulation on the surface.
Il lichene naturale impedisce l’accumularsi di elettricità statica sulla superficie.

HUMIDITY LEVEL | *LIVELLO DI UMIDITÀ*
For a proper maintenance a relative moisture content of at least 40-50% must be ensured (the same needed for human well-being). If a temporarily softness' loss occurs due to a too low moisture content, you simply need to restore the correct level (sometimes to raise natural indoor areation can be enough) to see it regaining volume and smoothness.
Per un corretto mantenimento deve essere assicurato un tasso di umidità relativa pari al 40-50% (pari al livello adeguato al benessere dell'uomo).
Se MOSSwall® perde le sue caratteristiche di morbidezza a causa di un tasso di umidità ambientale troppo basso, è sufficiente ripristinare il tasso corretto (spesso semplicemente aumentando l'areazione naturale del locale) per vederlo riprendere volume e sofficità.

INDOOR ONLY | *SOLO AD USO INTERNO*
MOSSwall® is not for outdoor use.
MOSSwall® non è adatto per uso esterno.

WATERING | *INNAFFIAMENTO*
MOSSwall® doesn't need water. Do not spray or wash it.
Ambient humidity (among proper percentages) is adequate to keep MOSSwall® soft and healthy, otherwise water can severely damage it.
MOSSwall® non ha bisogno d'acqua. Non spruzzare e non sciacquare.
L'umidità dell'ambiente (all'interno delle corrette percentuali) è sufficiente a garantire la morbidezza e il buon mantenimento di MOSSwall®, a differenza dell'acqua che può gravemente danneggiarlo.

DIRECT SUNLIGHT | *LUCE NATURALE DIRETTA*
MOSSwall® does not like direct sunlight.
It can be safely used in natural light's total absence.
MOSSwall® non deve essere esposto alla luce diretta del sole o agenti atmosferici.
Può essere collocato in ambienti totalmente privi di luce naturale.

FIXABLE | *RIPARABILE*
Some tufts of MOSSwall® can occasionally detach from the wall.
If that occurs you can simply re-join it with some transparent silicone (commonly available).
Può capitare che occasionalmente qualche ciuffo di lichene di MOSSwall® possa staccarsi dalla parete.
In questo caso è sufficiente ri-applicarlo utilizzando del silicone neutro trasparente (comunemente in commercio).

NOT WALKABLE | *NON CALPESTABILE*
MOSSwall® mustn't be crushed or walked on.
MOSSwall® non deve essere schiacciato o calpestato.

VERDE PROFILO

PASSION FOR NATURE IN STYLE

www.verdeprofilo.com
staff@verdeprofilo.com
tel. +39 039 653081